PFISTERER

Datenblatt	**PLUG-System**	**P3EC2** Stecker gewinkelt
Data sheet	***PLUG-System***	***P3EC2*** *Elbow plug*
Fiche technique	***PLUG-Système***	***P3EC2*** Fiche coudée

Artikelnummer *Article number* *Numéro d'article*	**305 016 …**	Variante variant *variante*	**XXXX**

Das individuelle Kontaktsystem für Energienetze
The individual contacts system for energy networks
Le système de connexion individuel pour réseaux électriques

Technische Daten / *Technical data* / *caractéristiques techniques*	
Nennspannung (Effektivwert) *Rated voltage* *Tension nominale*	4,4 kV AC eff
Bemessungsstoßspannung *Test impulse voltage* *Tension de choc assignée*	15 kV AC (EN 50124-1, Tab. A2)
Bemessungsstrom *Rated current* *Courant assigné*	1250 A (DIN EN 60512-5-2, 20 °C)
Kurschlussfestigkeit *High short-circuit strengh* *Résistance au court-circuit*	16,7 kA / 2 sec.
Schutzart *Degree of protection* *Type de protection*	IP68 (DIN EN 60529)
Zulässige Betriebstemperatur *Operation temperature* *Température de service admissible*	-40°C to +125°C
Kabelquerschnitte *Cable cross sections* *Sections de câble*	70/90/120/150/185/240 mm²
Codierungen *Polarizations* *Codifications*	AF01-AF12
Gewicht *Weight* *Poids*	1552 gr.
Dichtungsdurchmesser *Sealing diameter* *Diamètre joint*	16,0-27,5 mm
Flammbeständigkeit *Flame-resistant* *Résistance aux flammes*	UNI CEI 11170-3 NF F16-101 CEN/TS 45545-2

PFISTERER
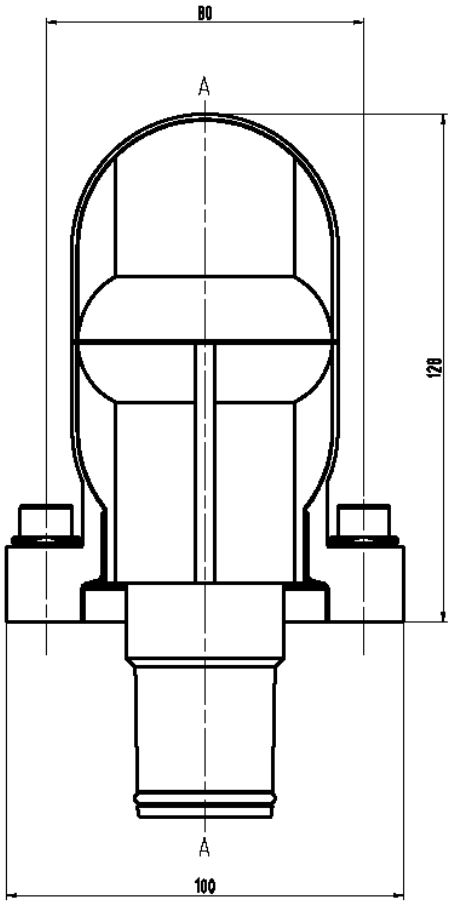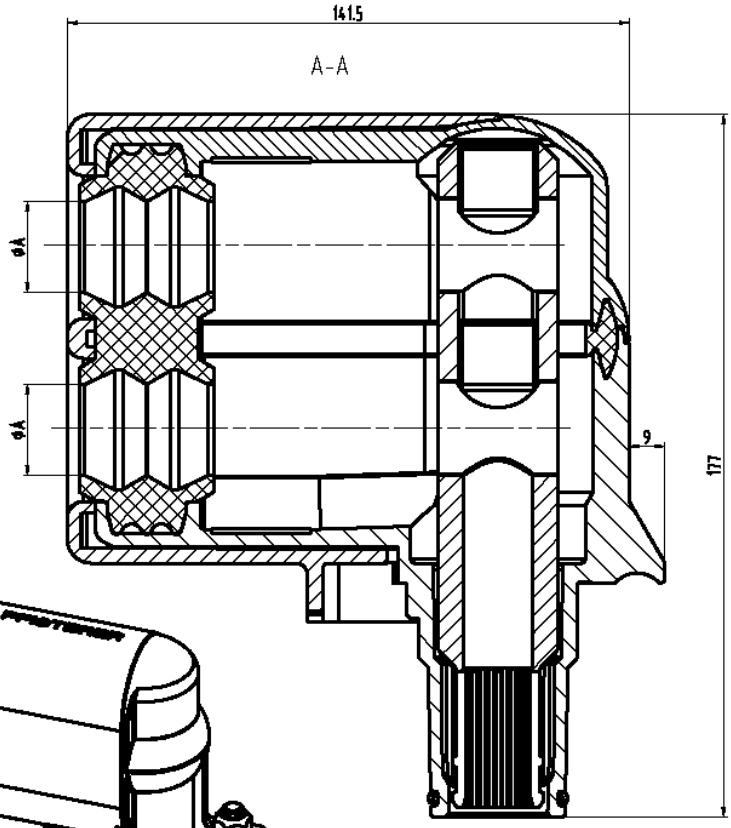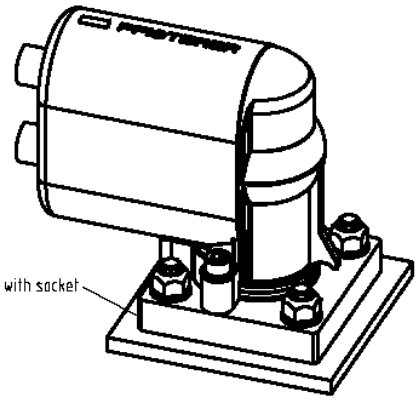
Technische Zeichnung Specification drawing *plan techniqué*